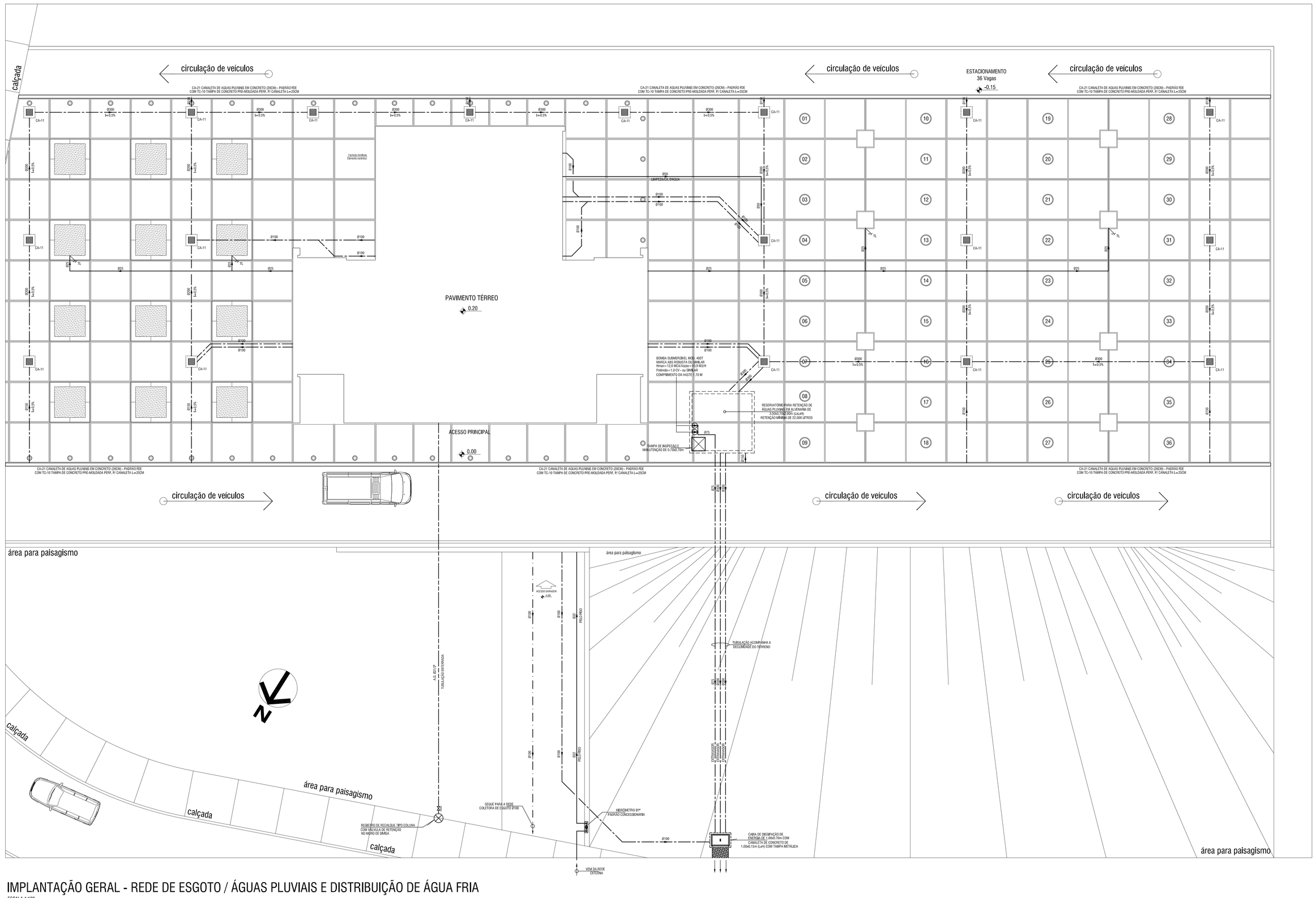

IMPLANTAÇÃO GERAL - REDE DE ESGOTO / ÁGUAS PLUVIAIS E DISTRIBUIÇÃO DE ÁGUA FRIA
ESCALA 1:100

DETALHE DE COMO CONECTAR
O RAMAL DE VENTILAÇÃO AO RAMAL DE ESGOTO

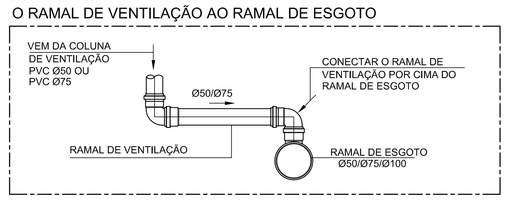

TABELA DE INCLINAÇÕES MÍNIMAS DAS TUBULAÇÕES DAS REDES DE ESGOTO	
DIAMETROS (mm)	INCLINACAO (%)
ø40 A ø75	2.0
ø100 A ø150	1.0
ø200 A ø300	0.75
ACIMA DE ø300	0.5

LEGENDA:

R.SIF.I	RALO SIFONADO COM GRELHA TIPO ABRE/FECHA 100x150x50mm- 3 ENTRADAS DN Ø40mm
R.SIF LACRADO	RALO SIFONADO COM TAMPA CEGA 150x185x75mm- 5 ENTRADAS DN Ø40mm
	R.G. - REGISTRO DE GAVETA
	R.P. - REGISTRO DE PRESSÃO
	TUBULAÇÃO DE ÁGUA FRIA
	TUBULAÇÃO DE ESGOTO
	TUBULAÇÃO DE VENTILAÇÃO
	TUBULAÇÃO DE ÁGUAS PLUVIAIS
	TUBULAÇÃO DE INCÊNDIO
	TUBULAÇÃO SOBE
	TUBULAÇÃO DESCE
	TUBULAÇÃO PASSA
TV	TUBO VENTILADOR
REC	TUBO DE ALIMENTAÇÃO CAIXA D'ÁGUA (RECALQUE)
AP -	PRUMADA DE ÁGUAS PLUVIAIS
TQ -	TUBO DE QUEDA ESGOTO
AF -	PRUMADA DE ÁGUA FRIA
DR -	PRUMADA DE DRENO AR CONDICIONADO
INC -	PRUMADA DE INCÊNDIO
INSP -	INSPEÇÃO
CA-11	CAIXA EM ALVENARIA COM GRELHA (0.40X0.40m) PADRÃO FDE CA-11

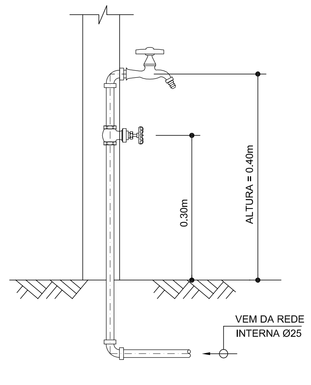

DETALHE DA INSTALAÇÃO
DA TORNEIRA DE LAVAGEM
SEM ESCALA

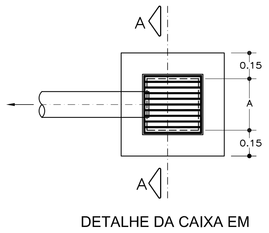

DETALHE DA CAIXA EM
ALVENARIA COM GRELHA
CA-11 PADRÃO FDE
SEM ESCALA

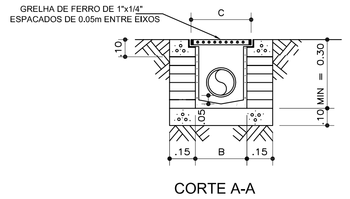

CORTE A-A
SEM ESCALA

DIMENSÕES			
CAIXA C/ GRELHA	A	B	C
0,40x0,40m	0,40m	0,40m	0,45m

EQUIVALENCIA DE DIAMETRO NOMINAL PARA TUBULACÕES DE AGUA FRIA E QUENTE				
TUBO (pol)	COBRE(CU) (mm) ØNOMINAL	CPVC AQUATHERM (mm) ØNOMINAL	FPR AMANCO (mm) ØNOMINAL	PVC (mm) ØNOMINAL
1/2	15	15	20	20
3/4	22	22	25	25
1	28	28	32	32
11/4	35	35	40	40
11/2	42	42	50	50
2	54	54	63	60
21/2	66	73	75	75
3	79	89	90	85
4	104	114	110	110

NOTAS GERAIS:

AS TUBULAÇÕES DE ÁGUA FRIA SERÃO DE PVC SOLDAVEL SERIE A (CLASSE 15) MARROM.

AS CONEXÕES TERMINAIS DE LIGAÇÃO COM ENGATE FLEXIVEL SERÃO TIPO SRM (ROSCA BLINDADA DE 3/4"x1/2")

TODAS AS CONEXÕES DE SAÍDA DE ÁGUA FRIA DEVERÃO SER DE PVC AZUL COM ROSCA

AS TUBULAÇÕES DE ESGOTO DEVERÃO SER DE PVC BRANCO E DE ÁGUAS PLUVIAIS EM PVC-R

REVISÃO	DATA	DESCRIÇÃO	POR

EXATA
ENGENHARIA E COMÉRCIO LTDA.
R: Riachuelo, 243 - Centro
Campinas / SP - CEP.13015-320
Fone / Fax: (19) 3236 - 1034
Site: www.exatacampinas.com.br
e-mail: contato@exatacampinas.com.br

CONTRATANTE: CAMPREV - Instituto de Previdência Social de Campinas

LOCAL: RUA FRANCISCO DE ASSIS IGLESIAS, S/N - CAMPINAS -SP

OBRA: MUNICIPAL

Nº CONTRATO: 17 / 2014

Nº ART: 92221220150060104

TÍTULO: PROJETO BÁSICO

INSTALAÇÕES HIDRAULICO SANITÁRIAS
IMPLANTAÇÃO GERAL
REDE DE ESGOTO E ÁGUAS PLUVIAIS
DISTRIBUIÇÃO DE ÁGUA FRIA

FOLHA: H 01/08

AUTOR DO PROJETO: EXATA ENGENHARIA — DATA: 12/2014

DESENHO: EXATA ENGENHARIA — ESCALA: 1:100